寸法図(mm)

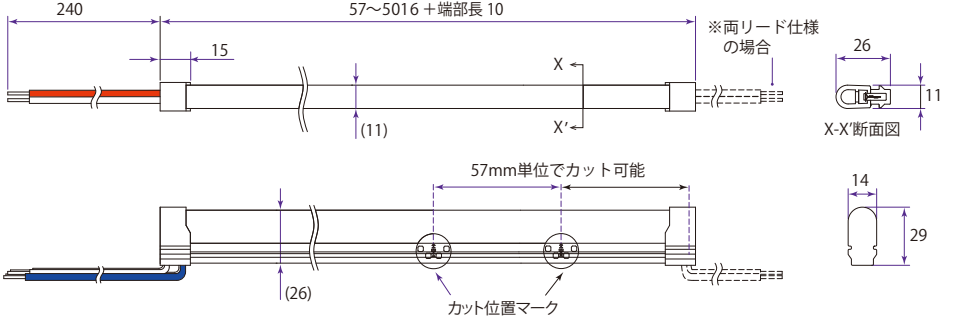

※寸法図の詳細は、製品図をご確認ください。

全 長 (m)	～1	～3	～5
公 差 (mm)	＋15～－11	＋15～－16	＋15～－20
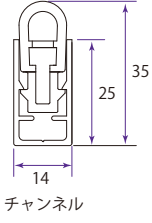
補助部材 取付断面図(X-X')