製品名	PWM ドライバ機能内蔵電源	PU10-240

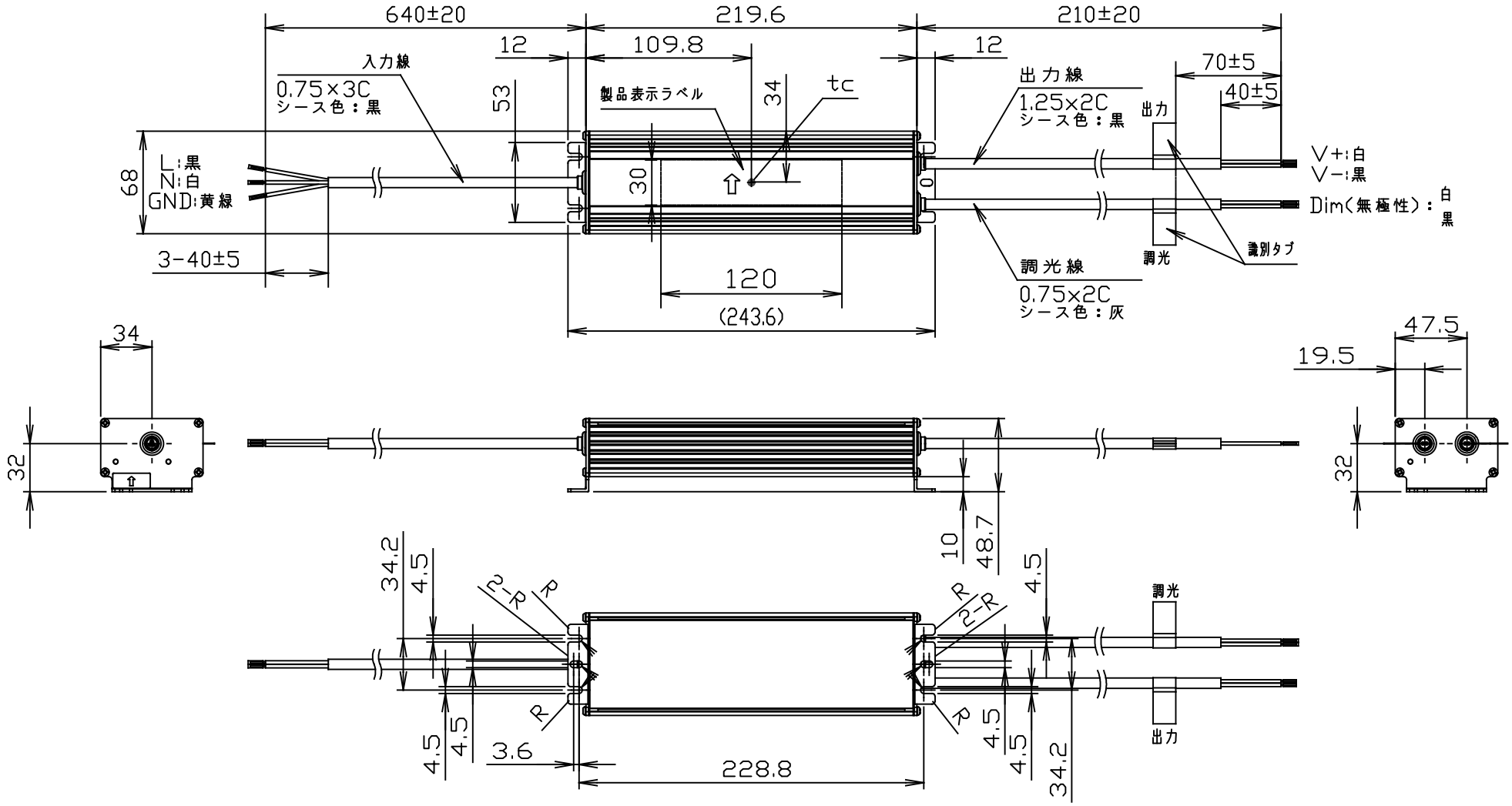

項目	仕様	項目	仕様
入力電圧, 入力電流, 消費電力	AC100V: 2.67A 266W ～ AC242V: 1.10A 260W	外形寸法	W68 × H49 × L244 mm
出力電圧、定格出力	DC24.9V 240W （9.64A） 周囲温度が 35℃以上の場合は定格の 70%以下の負荷で使用ください。	質量	1.2Kg
保存環境	周囲温度: −40°C～85°C　湿度：0%～100%	調光範囲	3% ～ 100%（全灯）
使用環境	周囲温度: 0°C～40°C　湿度：5%		

単位(mm)

作成	検図	承認
橋本	山口	谷水
2025.3.24	2025.3.24	2025.3.24

本図面に記載の内容は改良その他により予告なく変更になる場合があります。予めご了承ください。

エイテックス株式会社

Ver.2