製品図	テープライトインドア（9.5mmピッチ）	尺度	1:2（A4）

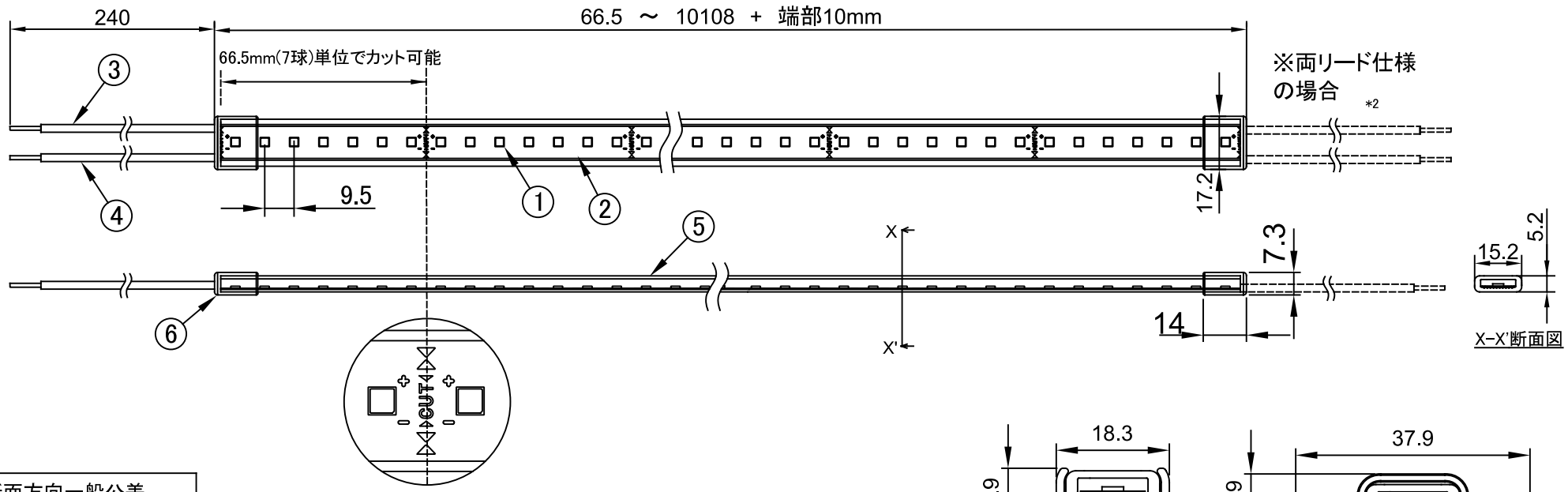

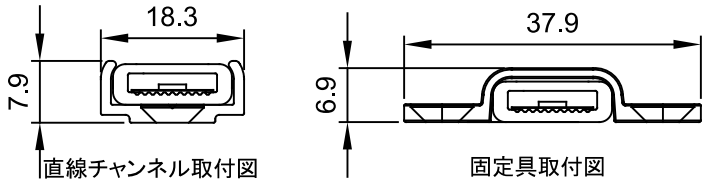

直線チャンネル取付図
上向き固定時（X-X'断面）

固定具取付図
上向き固定時（X-X'断面）

単位(mm)

断面方向一般公差

6以下	±1.0
6から 15以下	±1.2
15から30以下	±1.6
30から50以下	±2.0

公差は25°Cでの値です。

全長(m)	～1	～3	～5	～7	～10
公差(mm)	+10 ～ -11	+10 ～ -15	+10 ～ -19	+10 ～ -24	+10 ～ -30

仕様

製品品番	TM09-091A□□K *1
製品長	66.5mm ～ 10108mm + 端部10mm
製品重量	70g/m
入力電圧	DC24V
消費電力	11W/m
色温度	2000K, 2500K, 2700K, 3000K, 3500K, 4000K, 5000K
全光束	930 lm/m ～ 1430 lm/m
指向角2θ1/2	115°
周囲温度湿度	-10 ～ 50°C 、45 ～ 85% RH
使用環境	屋内専用
最小曲げ半径	R30mm（光軸垂直方向） ※光軸水平方向への曲げは不可。
最大直列連結長	10.1m（10108mm + 端部長）
備考	*1 品番内の"□□"には色温度の上2桁があてはまります。
	*2 標準は片リード仕様です。 両リード仕様は特注品となります。

	部品名	材質	備考
8			
7			
6	エンドキャップ	シリコーン	透明
5	ケース	シリコーン	透明
4	リード線(V-)	被覆：シリコーン	AWG20 黒色
3	リード線(V+)	被覆：シリコーン	AWG20 赤色
2	FPC基板	基材：ポリイミド	
1	LEDチップ		

施工補助部材

1	直線チャンネル（樹脂）：FJS00-22
2	固定具 透明PC（難燃）5個入り：KATL-S
3	端末処理キット エンドキャップ4個入り：KTTL-C
4	
5	

姿図

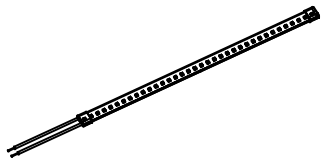

初版	改版	承認
橋本	中島	谷水
2019.09.04	2025.5.15	2025.5.15

本図面に記載の内容は改良その他により予告なく変更になる場合があります。予めご了承ください。

エイテックス株式会社

Ver 250515