製品名	テープライトインドア10	尺度	1:2 (A4)

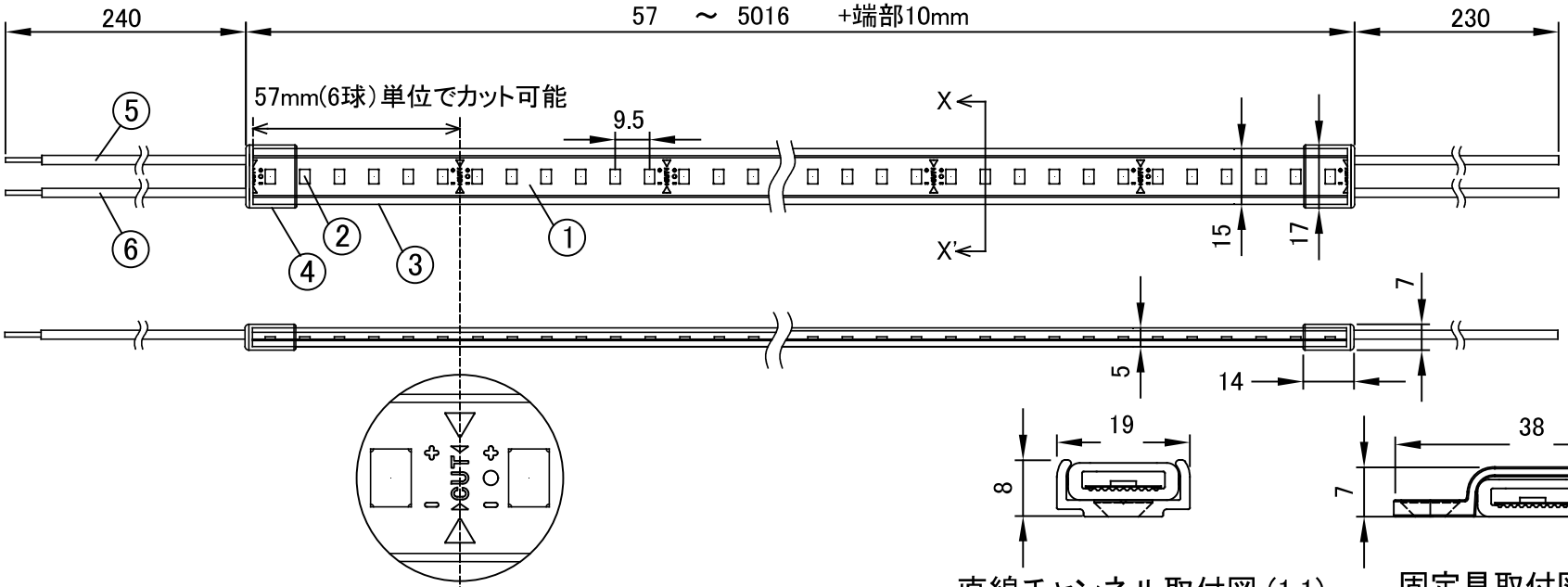

X-X' 断面図

カット位置(拡大図)

直線チャンネル取付図 (1:1)
(VS1)
※オプション(別売)

固定具取付図 (1:1)
(VB1)
※オプション(別売)

全長(m)	～1	～3	～5
公差(mm)	+10 ～ -11	+10 ～ -16	+10 ～ -20

※ 製品や電源を並列に複数系統で接続する場合、製品間の明るさや色味の差を防ぐため、各系統の電線の種類と長さはなるべく同じにしてください。

三角法 単位(mm)

仕様

製品品番	TMV10-□□K *1								
製品長	57 ～ 5016 ＋ 端部10mm								
製品重量	90g/m								
入力電圧	DC24V								
消費電力	9W/m								
色温度	2200K	2500K	2700K	3000K	3500K	4000K	5000K	6500K	
全光束	880lm/m	860lm/m	1070lm/m	1080lm/m	1110lm/m	1130lm/m	1110lm/m	1070lm/m	
演色性(Ra)	81	82	83	83	83	84	84	84	
指向角2$\theta_{1/2}$	110°								
使用温度	-10 ～ +40℃								
使用環境	屋内専用								
最小曲半径	R30mm (光軸垂直方向) ※光軸水平方向への曲げは不可								
最大連結長	5m(5016mm + 端部長)								
備考	*1 品番内の"□□"には色温度の上2桁があてはまります。								

8			
7			
6	リード線(V-)	被覆:シリコーン	AWG20 黒色
5	リード線(V+)	被覆:シリコーン	AWG20 赤色
4	エンドキャップ	シリコーン	透明
3	ケース	シリコーン	透明
2	LEDチップ		
1	FPC基板	基材:ポリイミド	
	部品名	材質	備考

部品名

施工補助部材

1	直線チャンネル(樹脂) : VS1	
2	固定具 透明PC(難燃)5個入り : VB1	
3	端末処理キット エンドキャップ5個、固定テープ5個入り : VE1	
4		
5		

姿図

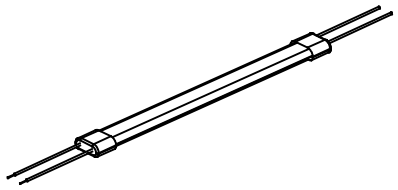

初版	改版	承認
山口	中島	山口
2023.4.19	2024.4.4	2024.4.4

本図面に記載の内容は改良その他により予告なく変更になる場合があります。予めご了承ください。

エイテックス株式会社

Ver 240404